artopia.

VENTES PRIVÉES

13.10.2026

SOMMAIRE

3 SET COMPLET - BÉZIER OUTDOOR

4 MINOTTI | **BÉZIER CORD OUTDOOR**
5 MINOTTI | **BÉZIER CORD OUTDOOR**
6 MINOTTI | **BÉZIER CORD OUTDOOR ARMCHAIR**
7 MINOTTI | **BÉZIER CORD OUTDOOR POUF**
8 MINOTTI | **WARREN**
9 MINOTTI | **TAPIS AVERY**

10 CANAPÉS

11 MINOTTI | **ROGER**
12 MINOTTI | **RILEY**
13 MAXALTO | **OTIUM 288 CM**
14 MAXALTO | **OTIUM 250 CM**
15 MAXALTO | **FEBO**
16 MAXALTO | **FEBO**
17 B&B ITALIA | **CAMALEONDA**
18 GALLOTTI&RADICE | **CLOUD INFINITY**

19 FAUTEUILS

20 MINOTTI | **PATTIE**
21 MINOTTI | **VIVIENNE**
22 MAXALTO | **CARATOS**
23 MINOTTI | **TRIO**
24 MINOTTI | **RAPHAEL**
25 MAXALTO | **CARATOS**

26 OTTOMANS

27 MINOTTI | **POUF TORII BOLD**
28 MAXALTO | **FEBO**
29 GALLOTTI&RADICE | **STAMI POUF**

30 TABLES REPAS

31 MINOTTI | **LINHA LIVRE**
32 MINOTTI | **LINHA LIVRE**
33 MINOTTI | **NICO**
34 MINOTTI | **RAYAN 240**
35 MAXALTO | **ASTRUM**
36 B&B ITALIA | **ALLURE O'**
37 MAXALTO | **PATHOS**

38 PETITES TABLES

39 MINOTTI | **LIAM**
40 MINOTTI | **DRAKE**
41 MINOTTI | **BRADY**
42 MINOTTI | **ANDRÉE**
43 MINOTTI | **SUPERMOON**
44 MINOTTI | **LE-LONG 23**
45 GALLOTTI&RADICE | **RE-VERRE**
46 GALLOTTI&RADICE | **HAUMEA**
47 GALLOTTI&RADICE | **MONETE**

48 CONSOLES / BIBLIOTHÈQUES

49 MAXALTO | **RECIPIO 14 CONSOLE**

50 COMPLÉMENTS / TAPIS

51 B&B ITALIA | **GOLD COLLECTION**
52 MINOTTI | **BRAID OUTDOOR**
53 MAXALTO | **ISTOS**
54 MINOTTI | **DIBBETS BARCODE**

SET COMPLET - BÉZIER OUTDOOR

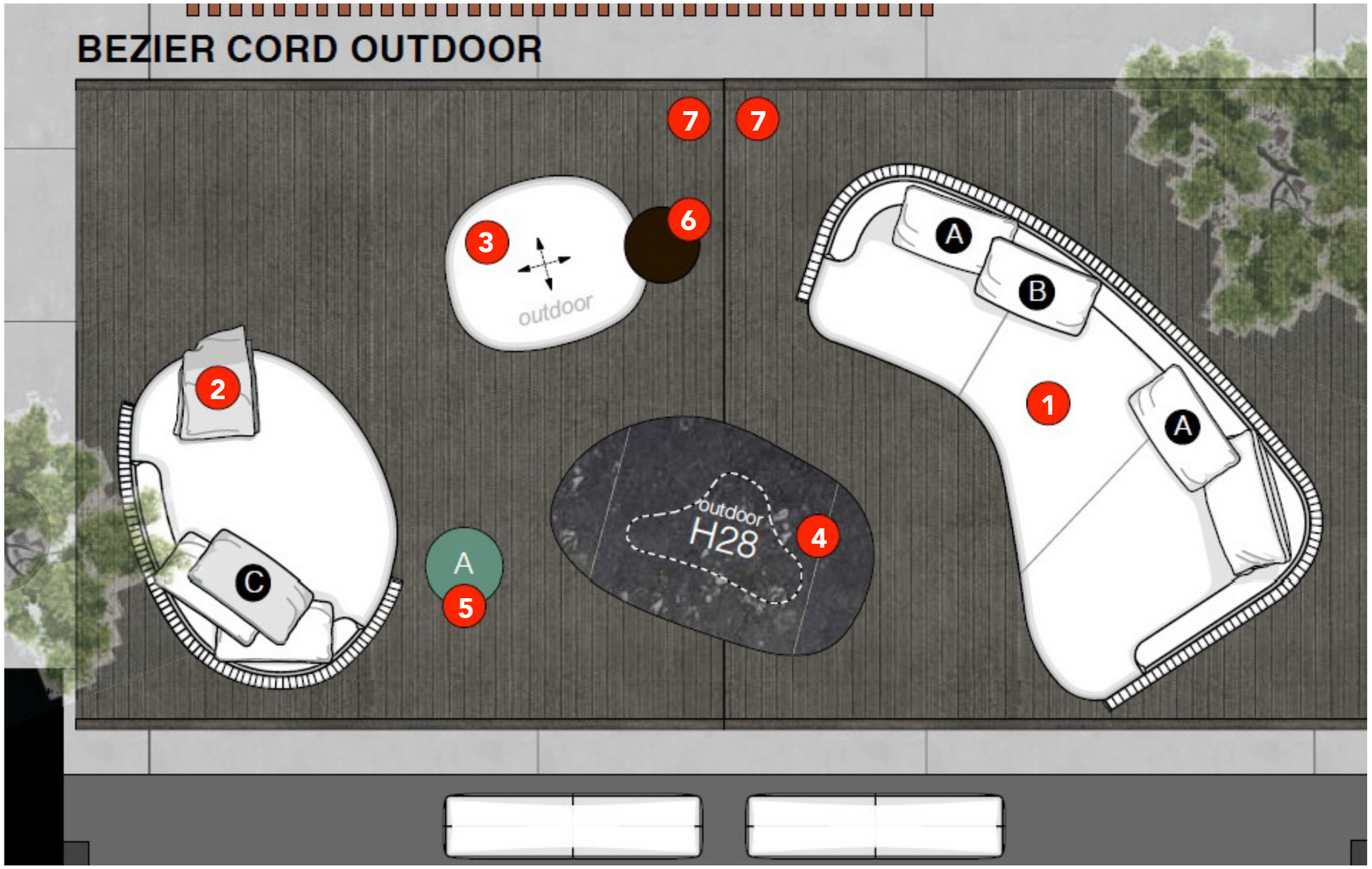

1. Minotti | Bézier Cord Outdoor
2. Minotti | Bézier Cord Outdoor Armchair
3. Minotti | Bézier Cord Outdoor Pouf
4. Minotti | Bézier Outdoor Table basse
5. Minotti | Cesar Outdoor Table d'appoint
6. Minotti | Warren Outdoor Table d'appoint
7. Minotti | Avery Outdoor Tapis



DIMENSIONS : 270 x 154 x H.42/66/85 cm

FINITIONS : Dossiers en aluminium thermolaqué mat, habillés d'un tressage en polypropylène couleur écru. Revêtement des coussins en tissu "Mustique 01 Bianco"

TARIF RETAIL : 16'400 CHF TTC. (Housse de protection et coussins inclus)
TARIF MODÈLE EXPO : 11'480 CHF TTC (Rabais 30%)

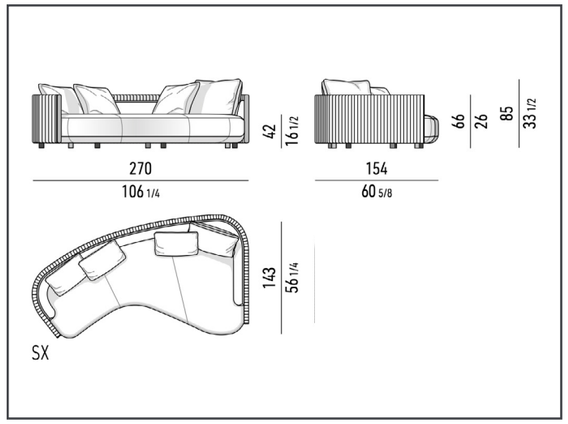

Dimensions



Tissu Mustique 01 Bianco

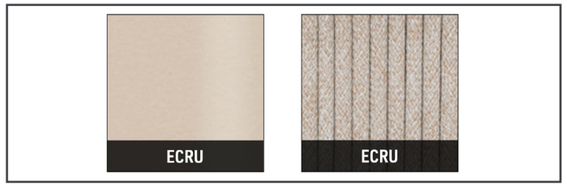

Aluminium mat et corde en polypropylène.





DIMENSIONS : 121 x 163 x H.42/66/85 cm

FINITIONS : Dossiers en aluminium thermolaqué mat, habillés d'un tressage en polypropylène couleur écru. Revêtement des coussins en tissu "Mustique 01 Bianco"

TARIF RETAIL : 9'015 CHF TTC. (Housse de protection et deux coussins inclus)
TARIF MODÈLE EXPO : 6'311 CHF TTC (Rabais 30%)

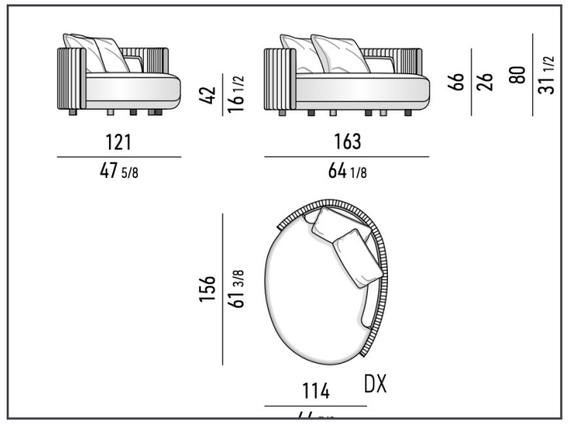

Dimensions



Tissu Mustique 15 Aquamarine

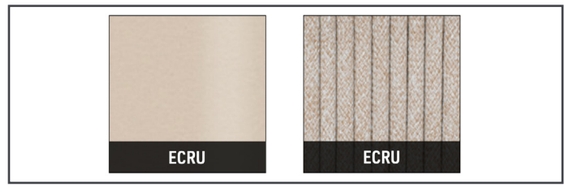

Aluminium mat et corde en polypropylène.





DIMENSIONS : 93 x 78 x H.42 cm

FINITIONS : Revêtement en tissu "Mustique 01 Bianco"

TARIF RETAIL : 3'300 CHF TTC (Housse de protection outdoor incluse)
TARIF MODÈLE EXPO : 2'310 CHF TTC CHF TTC. (Rabais 30%)

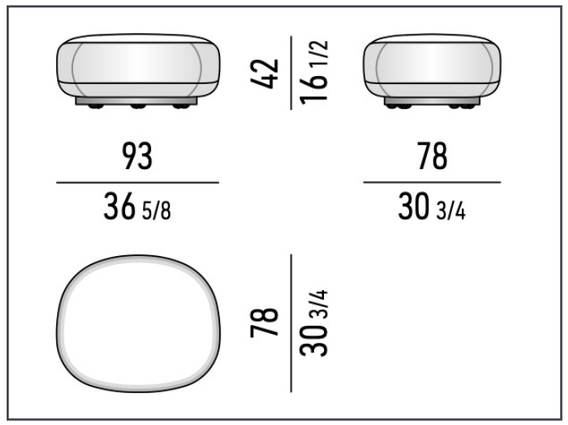

Dimensions

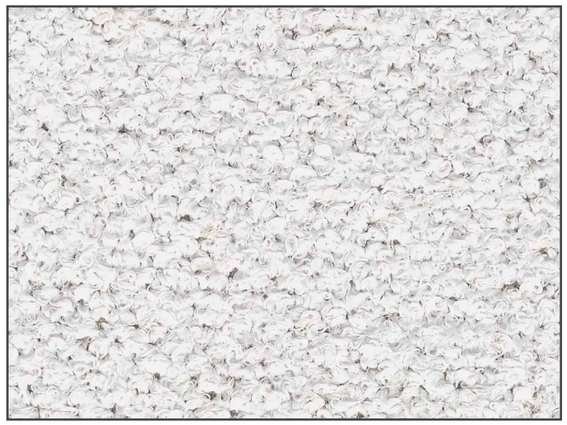

Tissu Mustique 01 Bianco

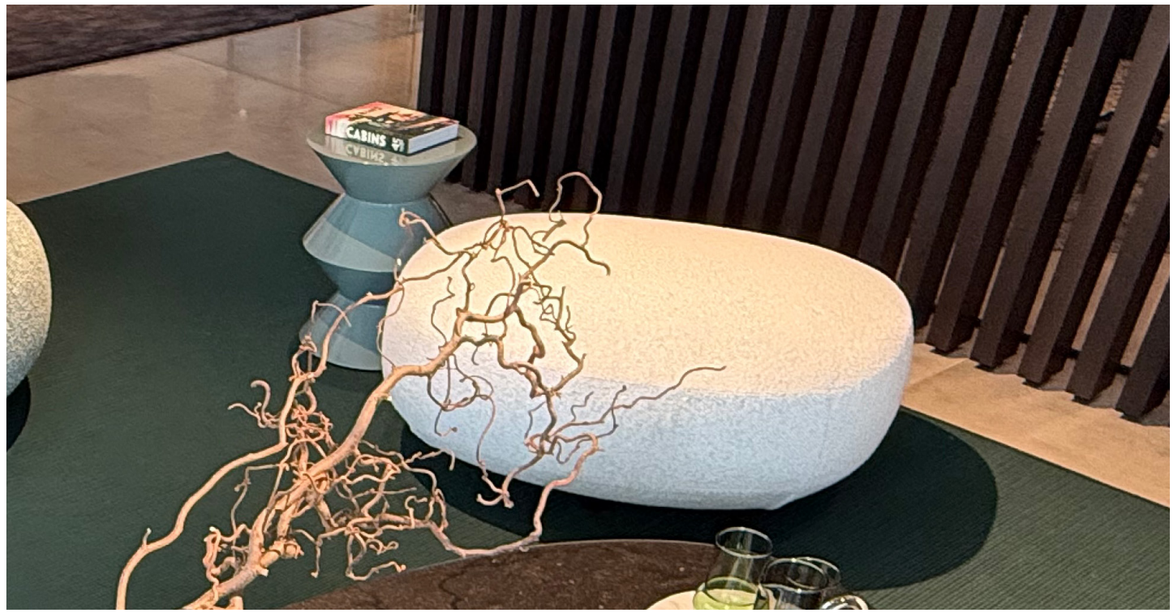



DIMENSIONS : D.35 x H.55 cm

FINITIONS : Aluminium couleur Testa Di Moro

TARIF RETAIL : 1'865 CHF TTC (Housse de protection incluse)
TARIF MODÈLE EXPO : 1'306 CHF TTC (Rabais 30%)

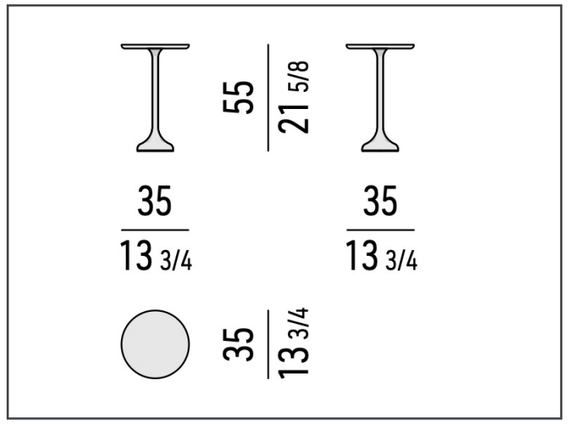

Dimensions



Aluminium couleur Testa Di Moro





DIMENSIONS : 300 x 300 cm (Deux unités disponibles)

FINITIONS : Entièrement réalisé en Olyna Outdoor, un fil 100 % polyoléfine Made in Italy, avec une structure tressée compacte et flexible qui crée un effet tricot.

TARIF RETAIL : 4'438 CHF TTC
TARIF MODÈLE EXPO : 3'107 CHF TTC (Rabais 30%)

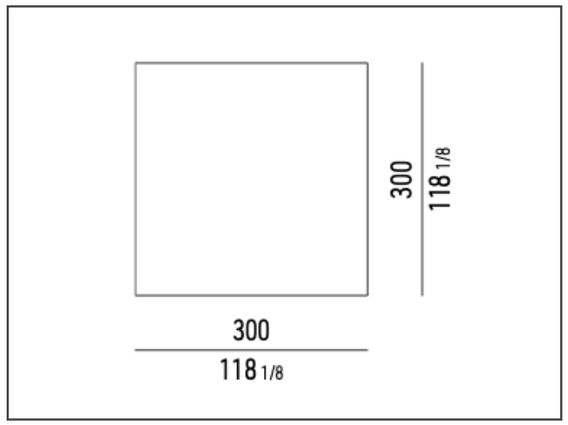

Dimensions

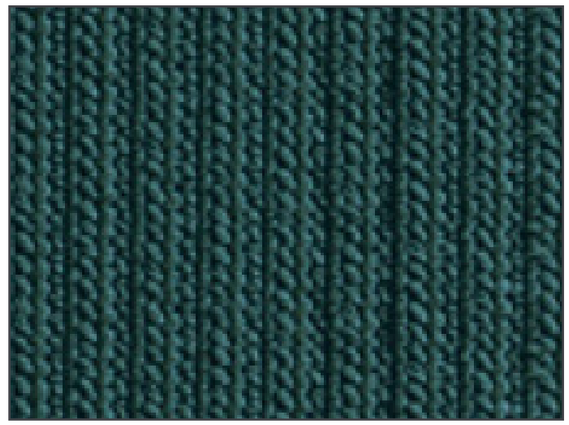

Finition Petrolio



CANAPÉS



DIMENSIONS DE LA COMPOSITION : 344 x 276 x H. 91/42 cm

FINITIONS : Revêtement du canapé en tissu Nattè 02, tablettes en palissandre Dark Brown.

TARIF RETAIL : 28'767 CHF TTC. (8 coussins inclus, conformément à la photo ci-dessous)
TARIF MODÈLE EXPO : 14380 CHF TTC (Remise 50 %)

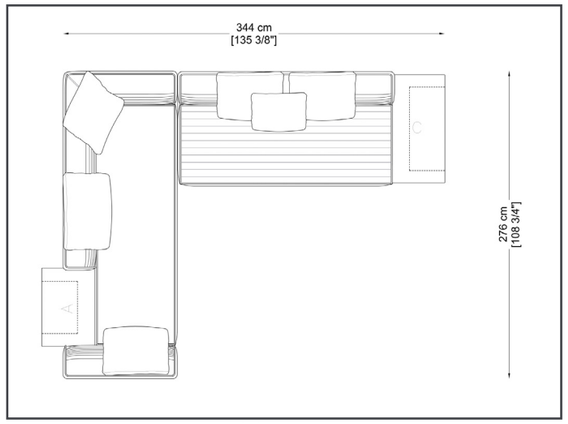

Composition avec tablettes



Tissu Nattè 02 Naturale

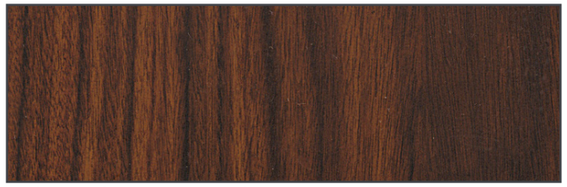

Palissandre teinté Dark Brown





DIMENSIONS DE LA COMPOSITION : 422 x 210 x H. 40/60/85 cm

FINITIONS : Revêtement de la composition en tissu Nevada 04 deserto et revêtement de l'ottoman en cuir Big Sur couleur Cannella et finition de la tablette Stage en laque couleur Moka.

TARIF RETAIL : 32'127 (Tablette et ottoman inclus)
TARIF MODÈLE EXPO : 19'270 CHF TTC (Remise 40%)

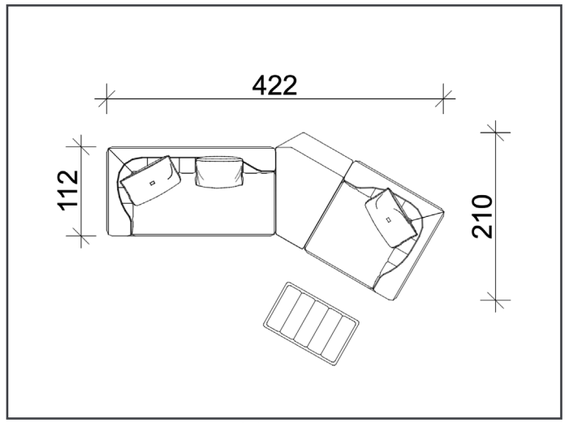

Composition avec tablettes


Tissu Nevada 04 Deserto


Cuir Big Sur 04 Cannella


Laque couleur Moka





DIMENSIONS DE LA COMPOSITION : 288 x 96 x H.43/65cm

FINITIONS : Base en métal verni finition nickel bronze. Revêtement en tissu Lou 360 avec passe-poil simili-cuir ton sur ton.

TARIF RETAIL : 10'465 CHF TTC.
TARIF MODÈLE EXPO : 7'325 CHF TTC (Remise 30%)

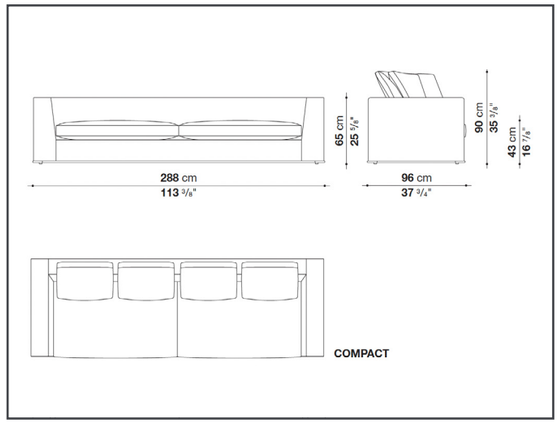

Dimensions et composition

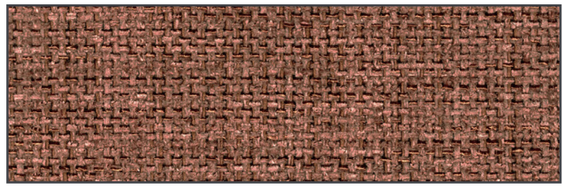

Tissu Lou 360



Métal nickel bronze





DIMENSIONS DE LA COMPOSITION : 250 x 96 x H.43/65cm

FINITIONS : Base en métal verni finition nickel bronze. Revêtement en tissu Lou 360 avec passe-poil ton sur ton.

TARIF RETAIL : 9'830 CHF TTC. (4 coussins compris)
TARIF MODÈLE EXPO : 7'864 CHF TTC (Remise 20%)

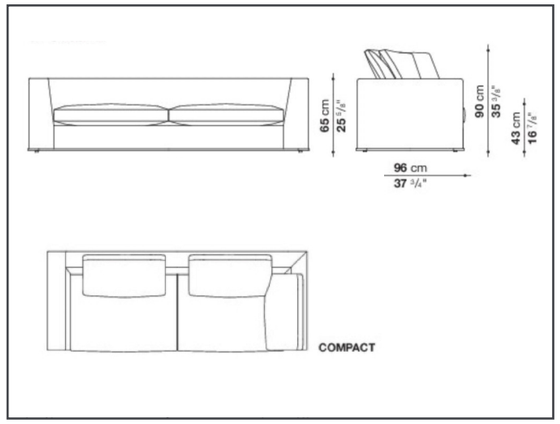

Dimensions et composition

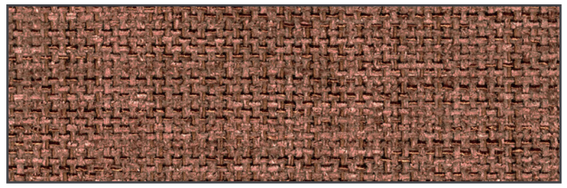

Tissu Lou 360



Métal nickel bronze





DIMENSIONS : 160 x 73 x H.79/41 cm

FINITIONS : Revêtement du canapé en tissu Elettra 102 avec pieds revêtus.

TARIF RETAIL : 4'915 CHF TTC.
TARIF MODÈLE EXPO : 2'450 CHF TTC (Remise 50%)

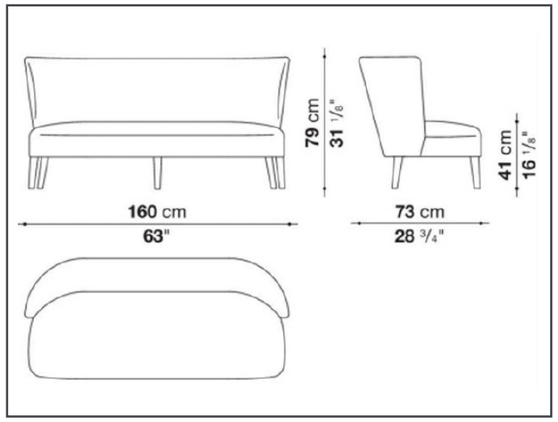

Dimensions



Tissu Elettra 102



DIMENSIONS : 160 x 73 x H.79/41 cm

FINITIONS : Revêtement du canapé en tissu Licata 888 avec pieds revêtus.

TARIF RETAIL : 5'272 CHF TTC.
TARIF MODÈLE EXPO : 1'055 CHF TTC (Remise 80%)

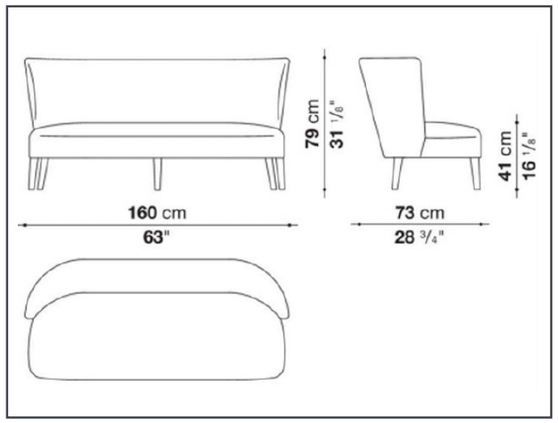

Dimensions



Tissu Licata 888





DIMENSIONS : 3 Eléments 96 x 96 cm et 1 élément 96 x 66 cm

FINITIONS : Revêtement du canapé en tissu Enia 103

TARIF RETAIL : 11'035 CHF TTC.
TARIF MODÈLE EXPO : 7'724 CHF TTC (Remise 30%)

(Possibilité d'achat des modules à l'unité)



Tissu Enia 103

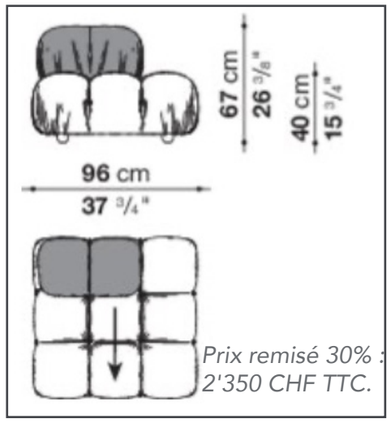

Prix remisé 30% : 2'350 CHF TTC.

Elément 96 x 96 cm avec dossier

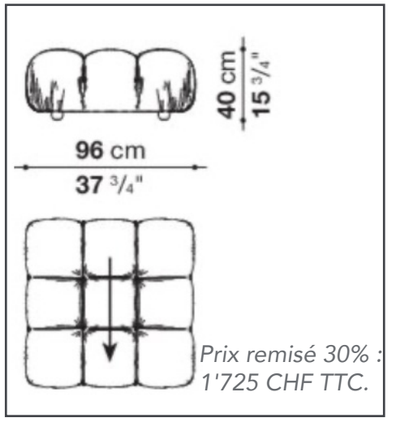

Prix remisé 30% : 1'725 CHF TTC.

Elément 96 x 96 cm

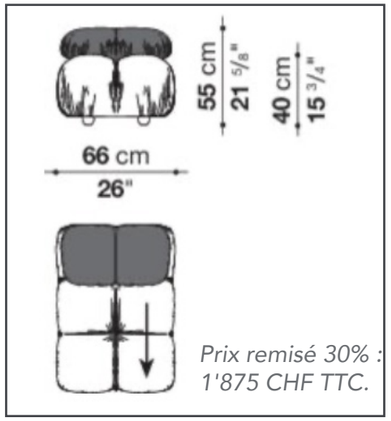

Prix remisé 30% : 1'875 CHF TTC.

Elément 66 x 96 cm avec accoudoir

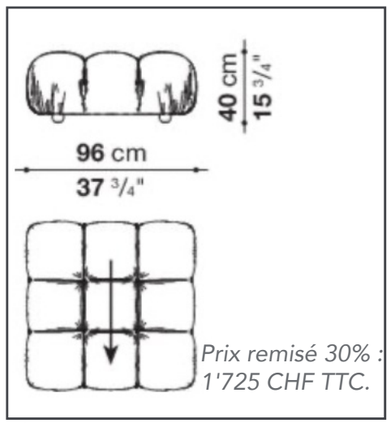

Prix remisé 30% : 1'725 CHF TTC.

Elément 96 x 96 cm



DIMENSIONS : 317 x 164 x H.75 cm

FINITIONS : Revêtement canapé en tissu Mingle Milk 009.

TARIF RETAIL : 16'330 CHF TTC.
TARIF MODÈLE EXPO : 8'980 CHF TTC (Remise 45%)

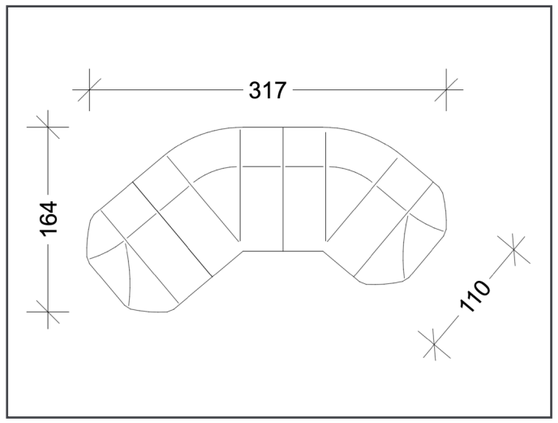

Dimensions



Tissu Mingle Milk 009



FAUTEUILS



DIMENSIONS : 78 x 91 x H.76 cm

FINITIONS : Revêtement en tissu Orion 01 bianco, base swivel en metal, glossy Warm grey.

TARIF RETAIL : 7'291 CHF TTC.
TARIF MODÈLE EXPO : 4'730 CHF TTC (Remise 35%)

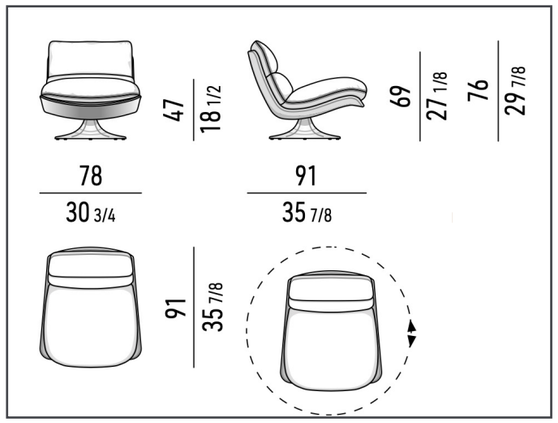

Dimensions



Tissu Orion 03

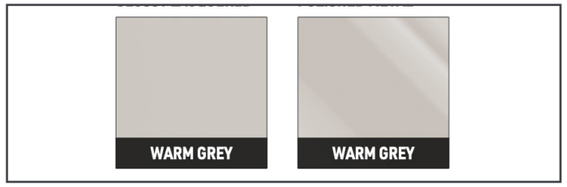

Base métallique avec coque couleur Warm Grey



DIMENSIONS : 102 x 91 x H.76 cm

FINITIONS : Revêtement en tissu Orion 03, base swivel en metal chromé.

TARIF RETAIL : 5'183 CHF TTC.
TARIF MODÈLE EXPO : 3'630 CHF TTC (Remise 30%)

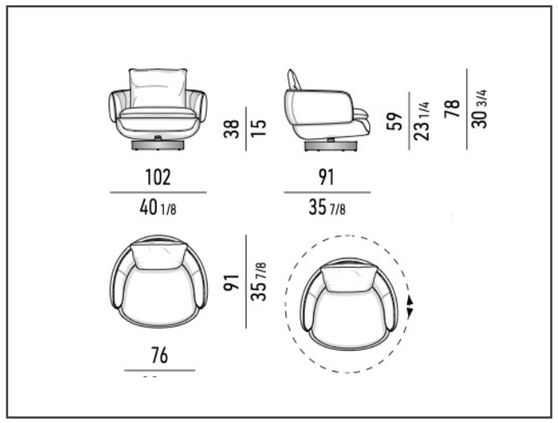

Dimensions



Tissu Orion 03

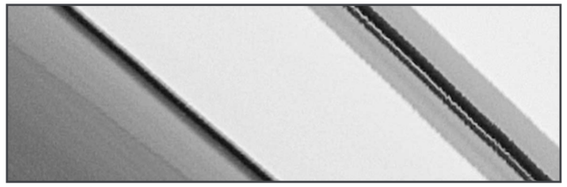

Métal chromé





DIMENSIONS : 76.5 x 70.5 x H.67/43.5 cm

FINITIONS : Revêtement de l'assise en Tissu Lou 150.

TARIF RETAIL : 2'901 CHF TTC.
TARIF MODÈLE EXPO : 2'030 CHF TTC (Remise 30%)

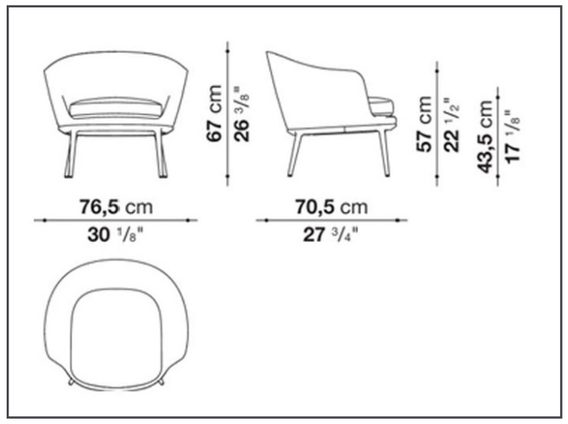

Dimensions



Tissu Lou 150



DIMENSIONS : 67 x 69 x H.47 cm (Quatre unités disponibles)

FINITIONS : Revêtement en tissu Freemont couleur Muschio, piétement et accoudoirs en noyer canaletto et cadre en métal couleur bronze

TARIF RETAIL : 3'780 CHF TTC.
TARIF MODÈLE EXPO : 1'890 CHF TTC (Remise 50 %)

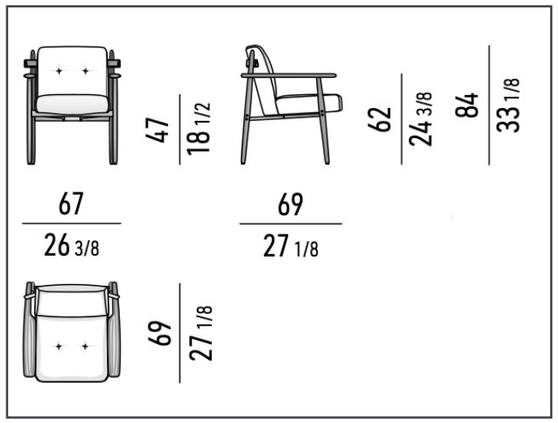

Dimensions



Tissu Freemont couleur Muschio

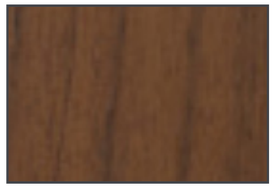

Noyer canaletto



Métal couleur bronze





DIMENSIONS : 60 x 62 x H.51/78 cm (Quatre unités disponibles)

FINITIONS : Revêtement en tissu Grace couleur Nero, piétement pivotant en alluminium couleur étain.

TARIF RETAIL : 2'845 CHF TTC.
TARIF MODÈLE EXPO : 1'138 CHF TTC (Remise 60%)

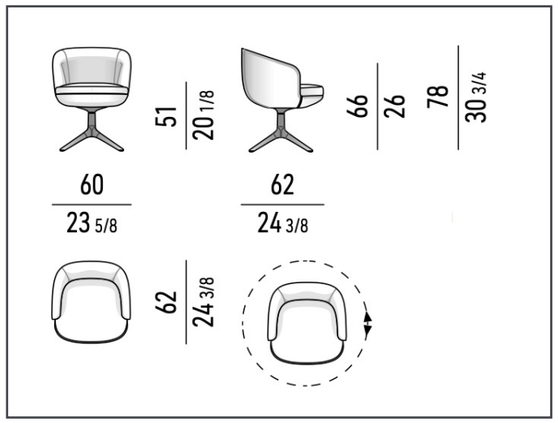

Dimensions



Tissu Grace 11 couleur Nero



Alluminium couleur étain





DIMENSIONS : 57 x 54.5 x H.47/73 cm (Deux unités disponibles)

FINITIONS : Revêtement en cuir Alfa 571 et structure en métal graphite

TARIF RETAIL : 1'705 CHF TTC.
TARIF MODÈLE EXPO : 1'195 CHF TTC (Remise 30%)

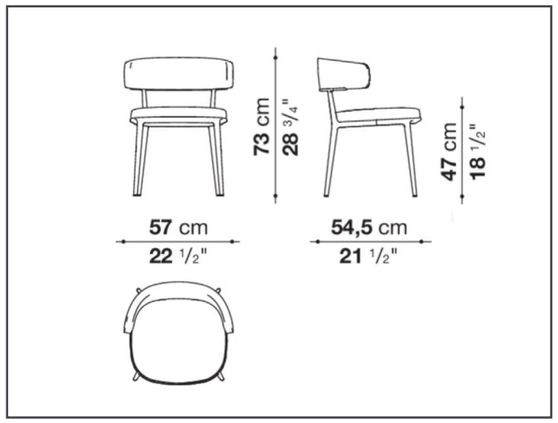

Dimensions



Cuir Alfa 571



Métal couleur graphite



OTTOMANS



DIMENSIONS : 94 x 56 x H.41 cm

FINITIONS : Revêtement en cuir Boston 10

TARIF RETAIL : 2'994 CHF TTC.
TARIF MODÈLE EXPO : 1'796 CHF TTC (Remise 40%)

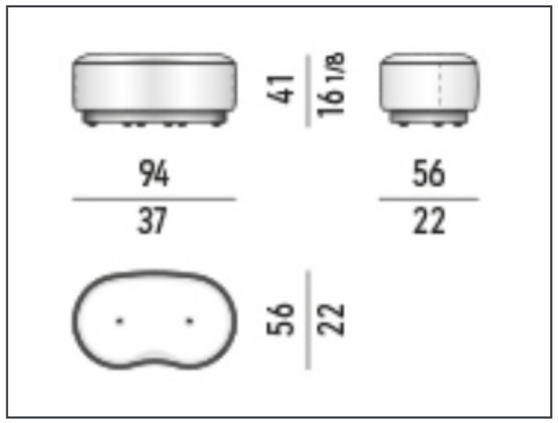

Dimensions



Cuir Boston 10





DIMENSIONS : 52 x 52 x H.43 cm (Deux unités disponibles)

FINITIONS : Revêtement du canapé en tissu Elettra 102 avec pieds revêtus.

TARIF RETAIL : 1'060 CHF TTC.
TARIF MODÈLE EXPO : 530 CHF TTC (Remise 50%)

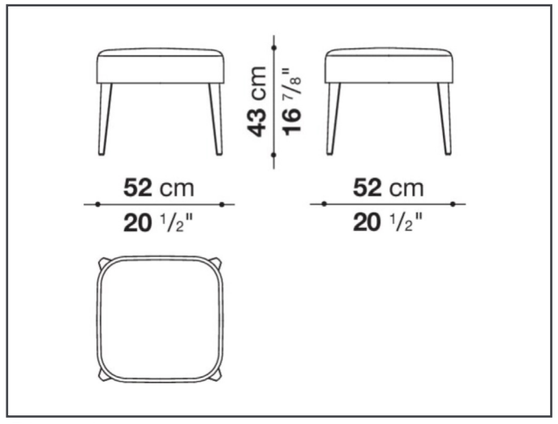

Dimensions



Tissu Elettra 102





DIMENSIONS : D.38 x H.44 cm

FINITIONS : Base en frêne massif teinté noir à pores ouverts, revêtement en tissu Berlino Milk 204, non déhoussable.

TARIF RETAIL : 1'665 CHF TTC.
TARIF MODÈLE EXPO : 830 CHF TTC (Remise 50%)

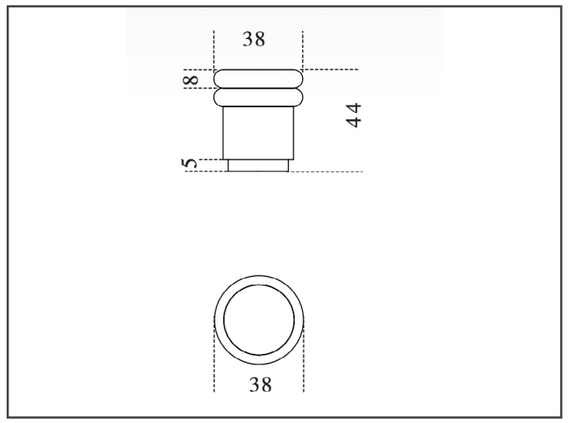

Dimensions



Tissu Berlino Milk 204



Frêne noir



TABLES REPAS



DIMENSIONS : 300 x 135 x H.74.5 cm

FINITIONS : Plateau en Travertin poli, base en métal peint couleur Bronze patiné.
(Table neuve encore emballée)

TARIF RETAIL : 24'366 CHF TTC.
TARIF APRÈS REMISE : 18'275 CHF TTC (Remise 25%)

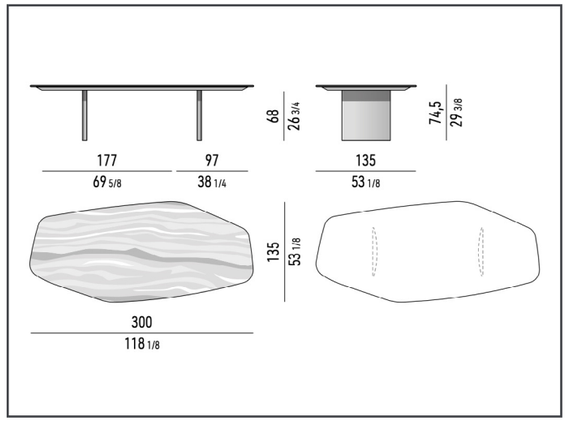

Dimensions



Marbre Travertin

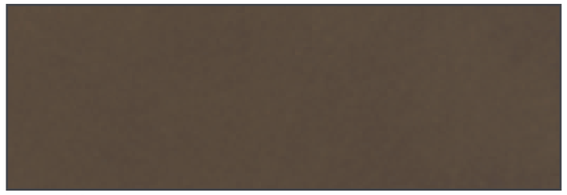

Métal finition Antique Bronze





DIMENSIONS : 300 x 135 x H.74.5 cm

FINITIONS : Plateau en Travertin poli, base en métal peint couleur Bronze patiné.

TARIF RETAIL : 24'366 CHF TTC.
TARIF MODÈLE EXPO : 15'830 CHF TTC (Remise 35%)

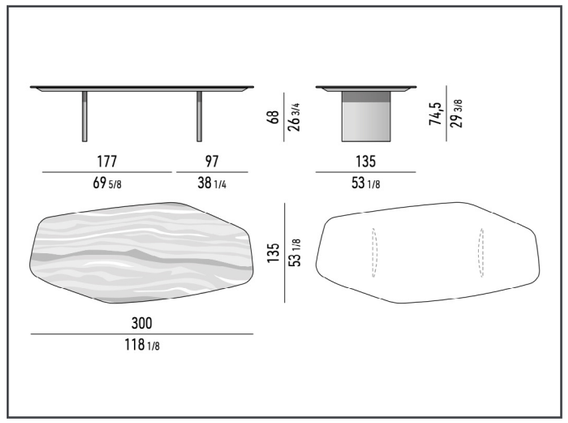

Dimensions



Marbre Travertin

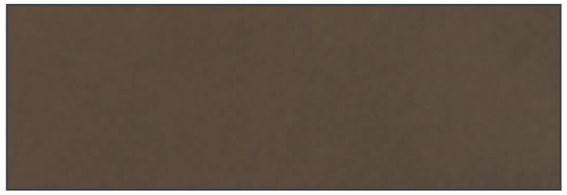

Métal finition Antique Bronze





DIMENSIONS : 300 x 115 x H.73.5 cm

FINITIONS : Plateau et structure en frêne noir.

TARIF RETAIL : 17'312 CHF TTC.
TARIF MODÈLE EXPO : 11'250 CHF TTC (Remise 35%)

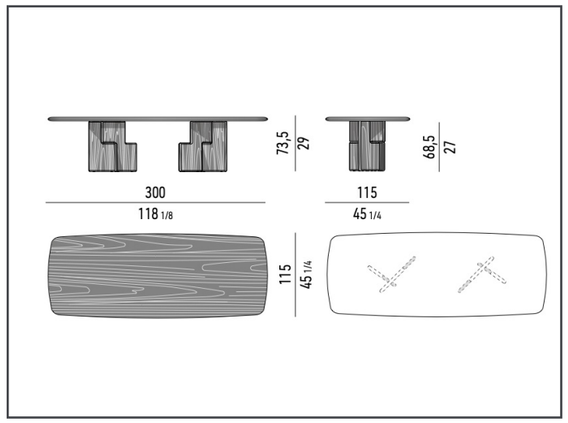

Dimensions



Frêne noir





DIMENSIONS : 240 x 130 x H.75 cm

FINITIONS : Plateau en marbre Rosso Levanto et base en métal couleur black coffee. (Table neuve encore emballée).

TARIF RETAIL : 17'566 CHF TTC.
TARIF APRÈS REMISE : 14'050 CHF TTC (Remise 20%)

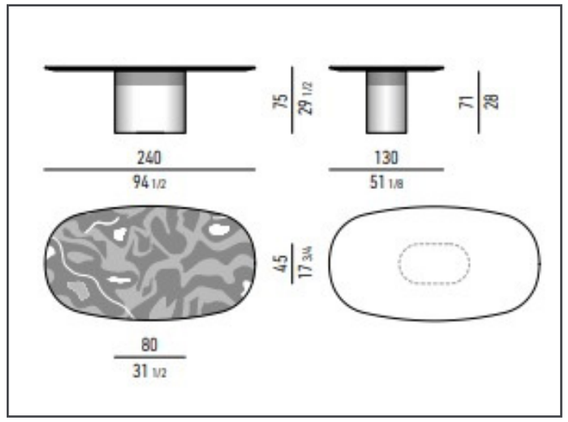

Dimensions



Rosso Levanto



Base en métal couleur black coffee

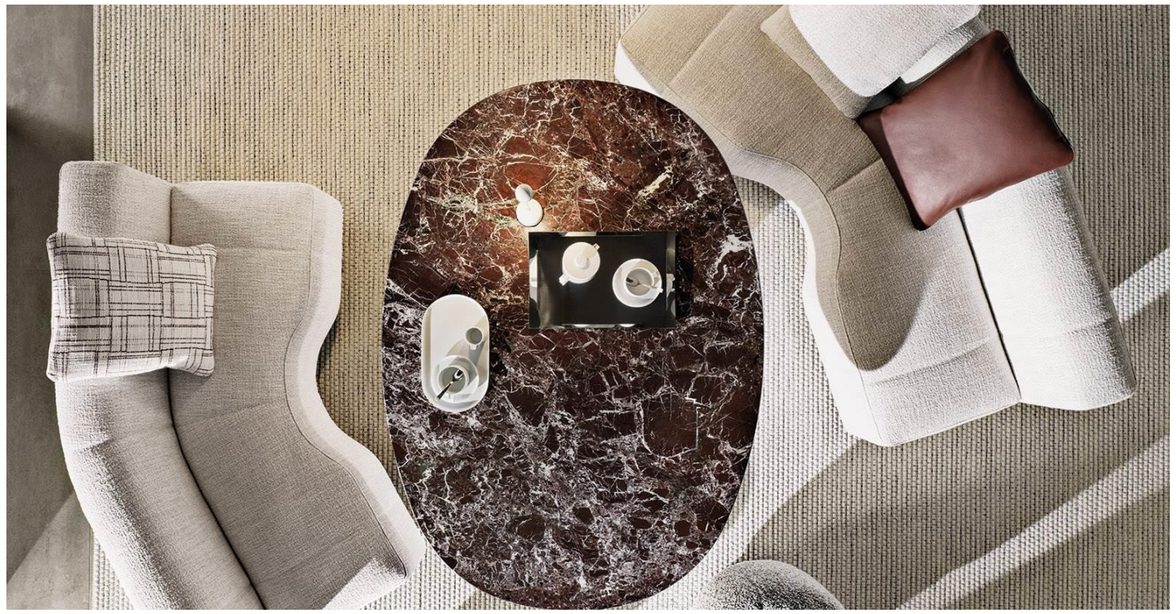



DIMENSIONS : 230 x 120 x H.74 cm

FINITIONS : Plateau en chêne gris et piétement couleur graphite painted.

TARIF RETAIL : 9'719 CHF TTC.
TARIF MODÈLE EXPO : 3'880 CHF TTC (Remise 60%)

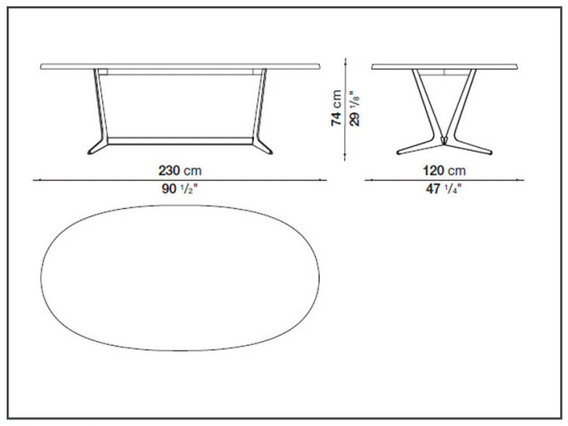

Dimensions



Chêne gris





DIMENSIONS : 125 x 125 x H.72 cm

FINITIONS : Laque satinée couleur sauge

TARIF RETAIL : 5'260CHF TTC.
TARIF MODÈLE EXPO : 3'156 CHF TTC (Remise 40%)

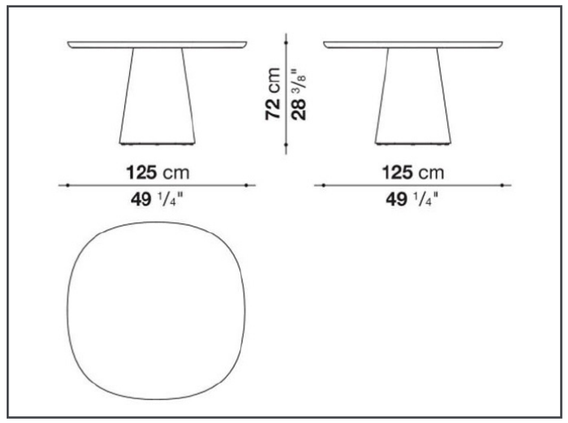

Dimensions

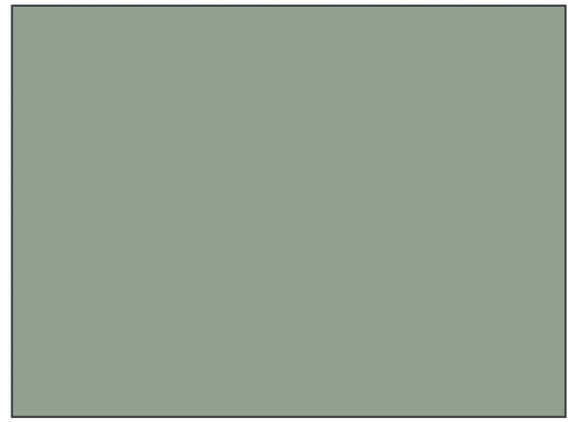

Laque couleur sauge





DIMENSIONS : 190 x 90 x H.65 cm

FINITIONS : Plateau glossy anthracite

TARIF RETAIL : 6'990CHF TTC.
TARIF MODÈLE EXPO : 2'795 CHF TTC (Remise 60%)

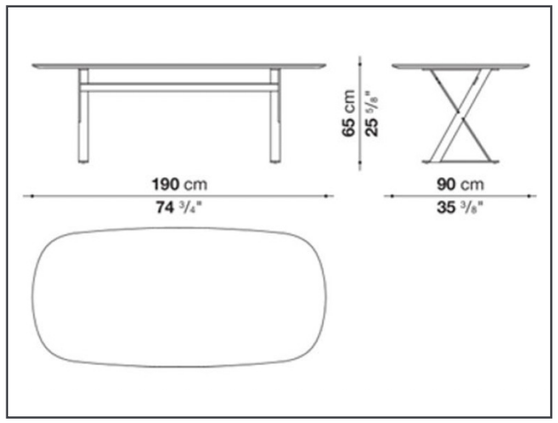

Dimensions



Glossy anthracite



PETITES TABLES



DIMENSIONS : 160 x 80 x H.37.5 cm

FINITIONS : Plateau supérieur en verre noir et plateau inferieur en frêne couleur moka.

TARIF RETAIL : 7'130 CHF TTC.
TARIF MODÈLE EXPO : 4'990 CHF TTC (Remise 30%)

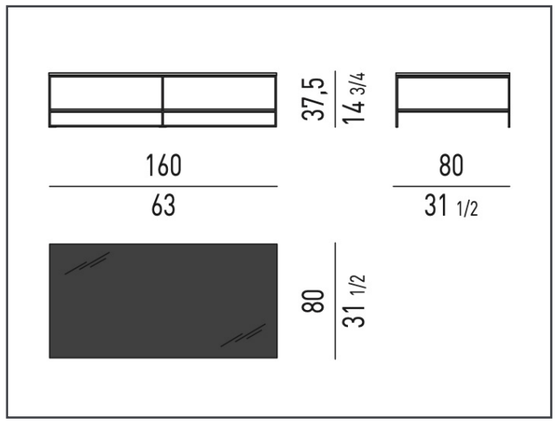

Dimensions



Plateau en verre noir



Plateau inferieur en bois de frêne couleur moka





DIMENSIONS : 130 x 130 x H.30 cm

FINITIONS : Table entièrement en marbre Rosso Levanto

TARIF RETAIL : 8'966 CHF TTC.
TARIF MODÈLE EXPO : 5'380 CHF TTC. (Remise 40%)

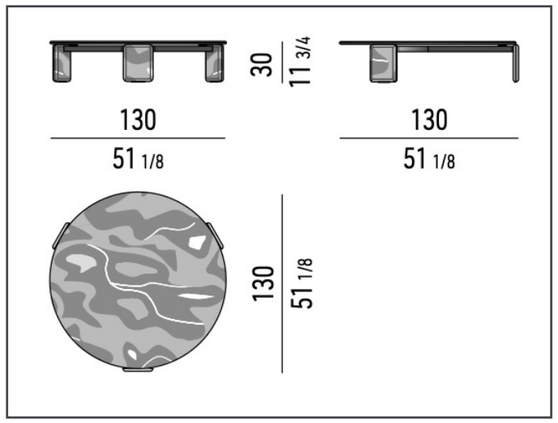

Dimensions



Marbre Rosso Levanto





DIMENSIONS : D.140 x H.51 cm

FINITIONS : Plateau en marbre vert avocadus et base en laque couleur sauge

TARIF RETAIL : 10'378 CHF TTC.
TARIF MODÈLE EXPO : 4'150 CHF TTC (Remise 60%)

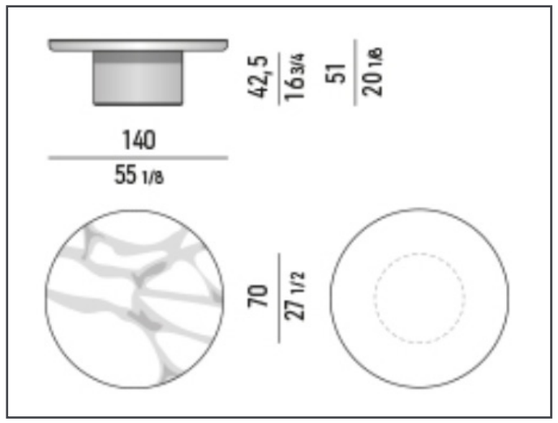

Dimensions



Finitions





DIMENSIONS : 96 x 93 x H.24 cm

FINITIONS : Céramique couleur Corten et structure en alluminium couleur chrome

TARIF RETAIL : 9'080 CHF TTC.
TARIF MODÈLE EXPO : 6'356 CHF TTC (Remise 30%)

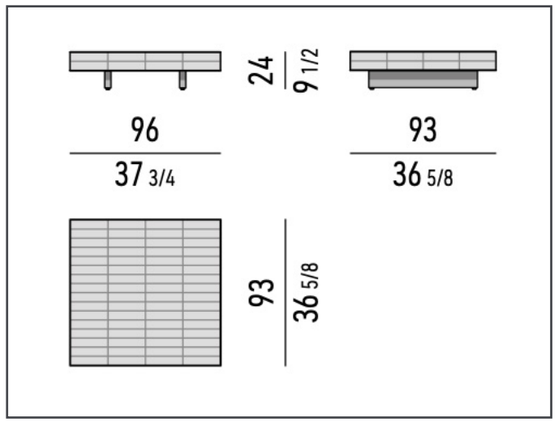

Dimensions

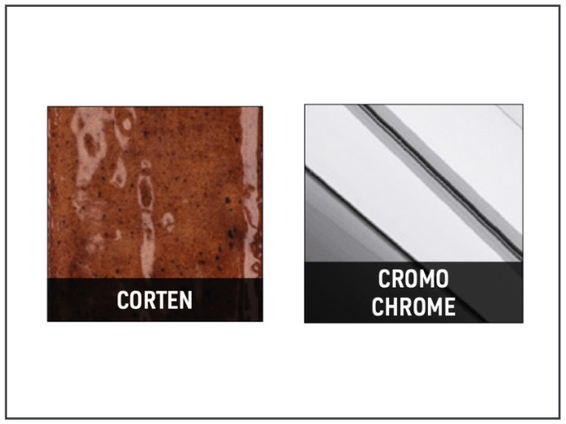

Finitions





DIMENSIONS : 106 x 106 x H.28.5 cm

FINITIONS : Revêtement de la structure en tissu Orion, et plateau encastré en marbre Verde Lepanto.

TARIF RETAIL : 4'210 CHF TTC.
TARIF MODÈLE EXPO : 2'945 CHF TTC (Remise 30%)

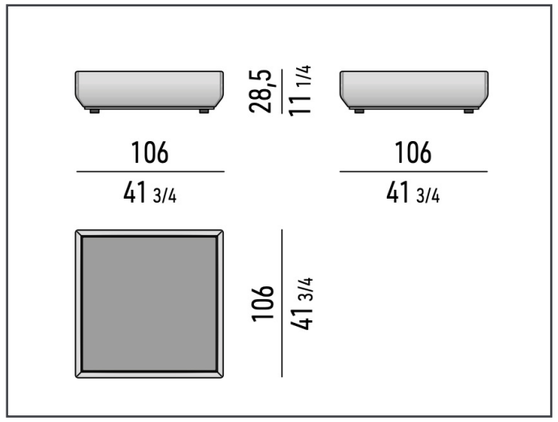

Dimensions


Marbre Verde Lepanto


Tissu Orion





DIMENSIONS : 90 x 65 x H.55 cm

FINITIONS : Plateau en bois de frêne teinté couleur Licorice

TARIF RETAIL : 3'080 CHF TTC.
TARIF MODÈLE EXPO : 1'540 CHF TTC (Remise 50%)

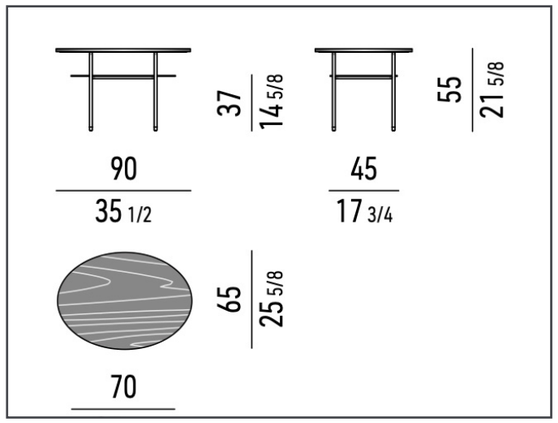

Dimensions



Frêne teinté Licorice



DIMENSIONS : D.60 x H.47 cm

FINITIONS : Table basse en verre recyclé avec finition Melange Lunaire. Fabrication artisanale, chaque pièce est unique et peut présenter de légères variations de dimensions et de surface.

TARIF RETAIL : 2'130 CHF TTC.
TARIF MODÈLE EXPO : 1'700 CHF TTC (Remise 20%)

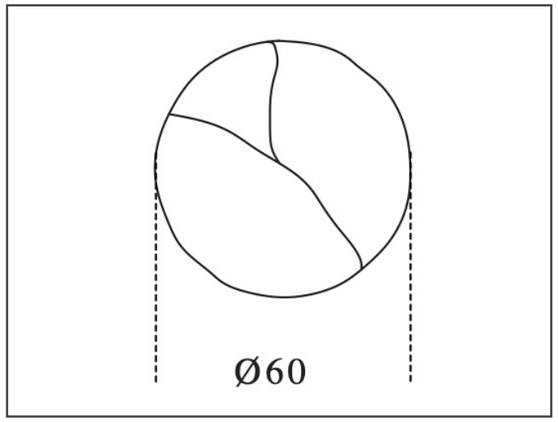

Dimensions



Verre recyclé finition mélange lunaire.





DIMENSIONS : D.80 x H.35/40 cm

FINITIONS : Table basse avec plateau en verre trempé extra-clair de 10 mm, base en frêne blanc.

TARIF RETAIL : 2'030 CHF TTC.
TARIF MODÈLE EXPO : 1'625 CHF TTC (Remise 20%)

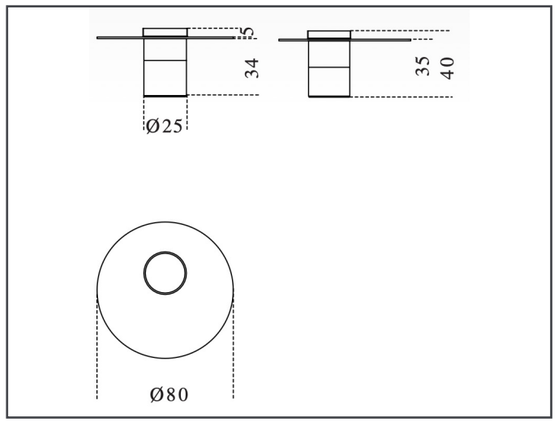

Dimensions

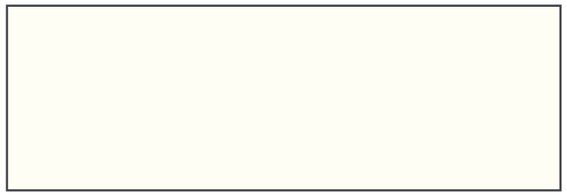

Laque matt blanche



Frêne blanc





DIMENSIONS : 52 x 55 x H.47 cm

FINITIONS : Table basse en métal bruni à la main. Fabrication artisanale, chaque pièce est unique.

TARIF RETAIL : 1'435 CHF TTC.
TARIF MODÈLE EXPO : 1'150 CHF TTC (Remise 20%)

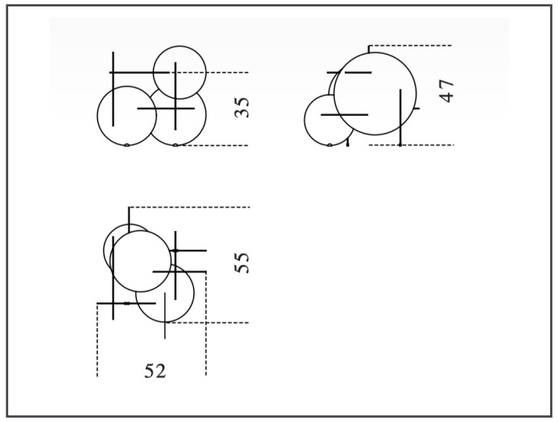

Dimensions



Frêne blanc



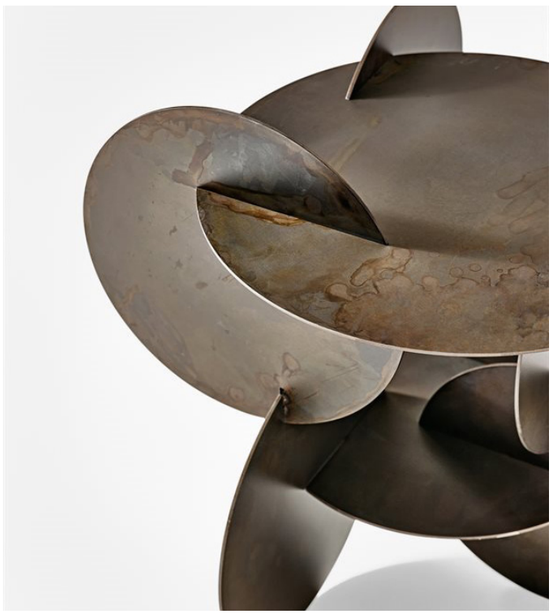

CONSOLES / BIBLIOTHÈQUES



DIMENSIONS : 150 x 45 x H.74.5 cm

FINITIONS : Laque effet gomme couleur soia.

TARIF RETAIL : 2'660 CHF TTC.
TARIF MODÈLE EXPO : 800 CHF TTC (Remise 70%)

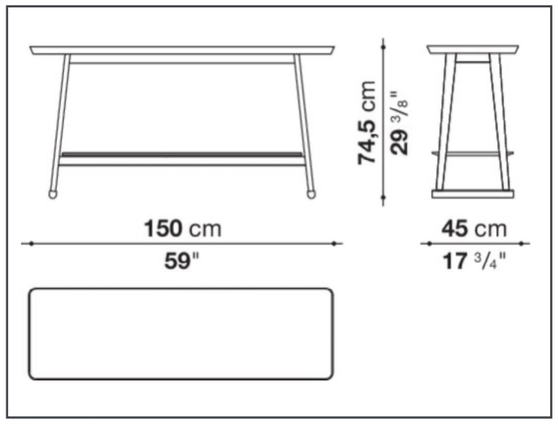

Dimensions



Laque effet gomme couleur soia

COMPLÉMENTS / TAPIS



DIMENSIONS : 46 x 46 x H.78 cm

FINITIONS : Gold

TARIF RETAIL : 1'600 CHF TTC.
TARIF MODÈLE EXPO : 800 CHF TTC (Remise 50%)

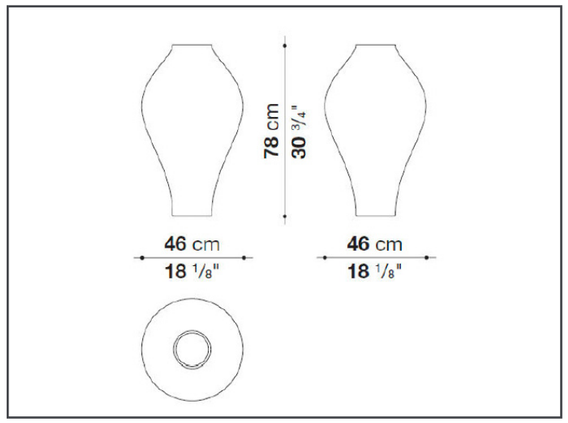

Dimensions



Finition Gold

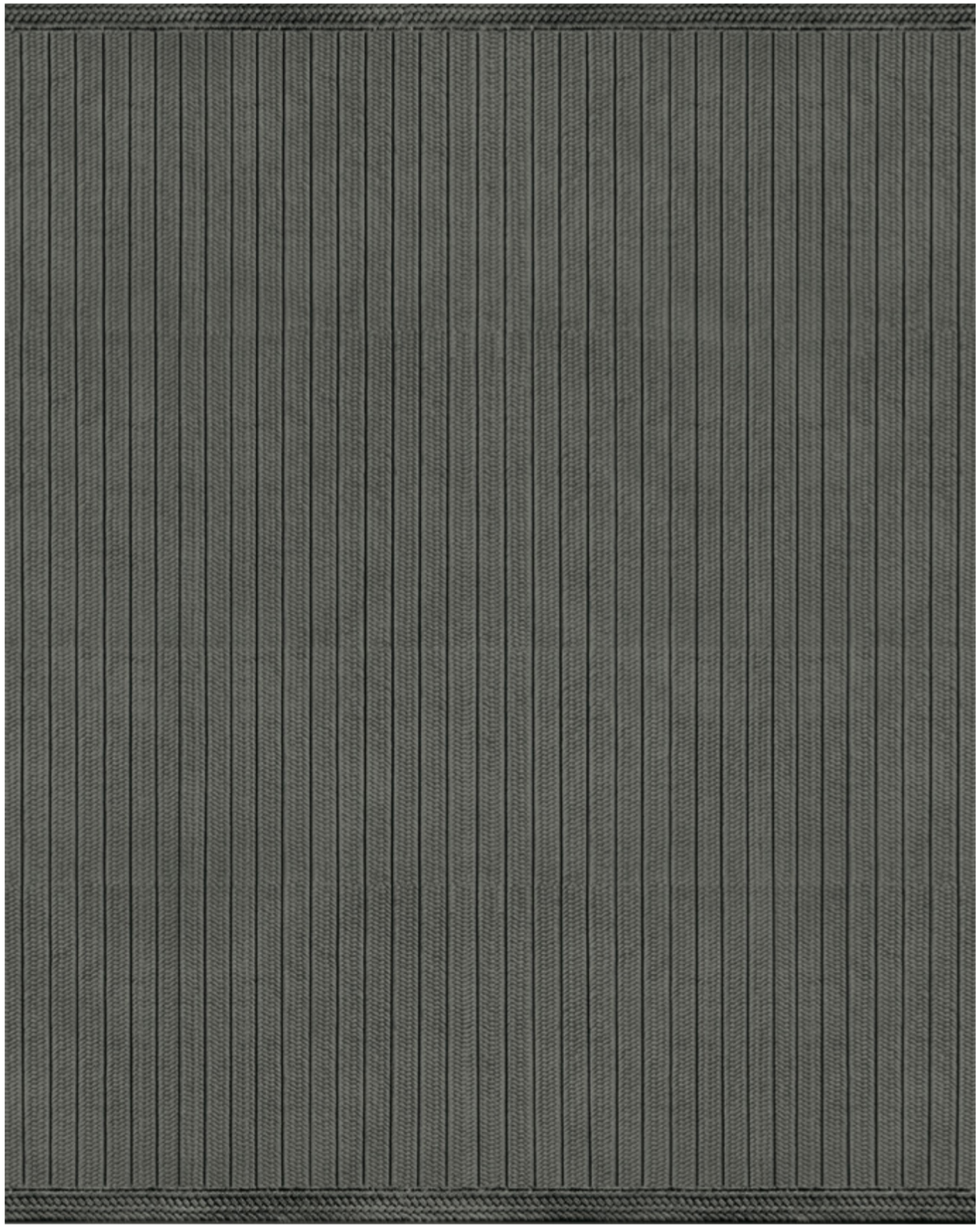

DIMENSIONS : 440 x 380 cm

FINITIONS : Entièrement en Olyna Outdoor, un fil 100% polyoléfine

TARIF RETAIL : 8'675 CHF TTC.
TARIF MODÈLE EXPO : 3'470 CHF TTC (Remise 60%)

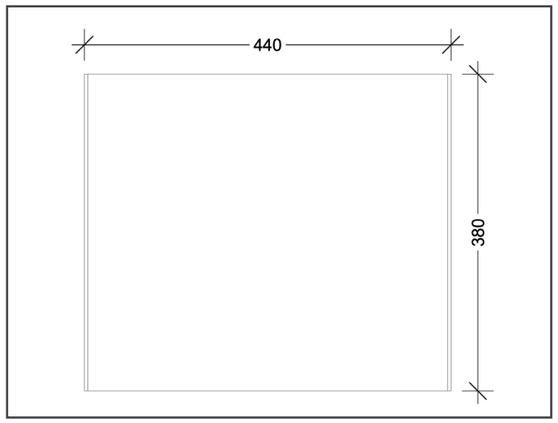

Dimensions

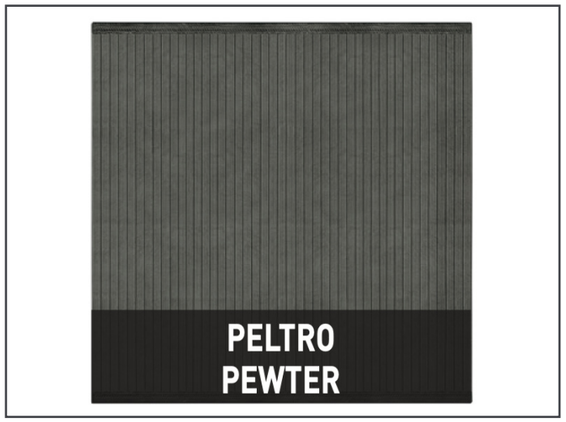

Couleur Pewter



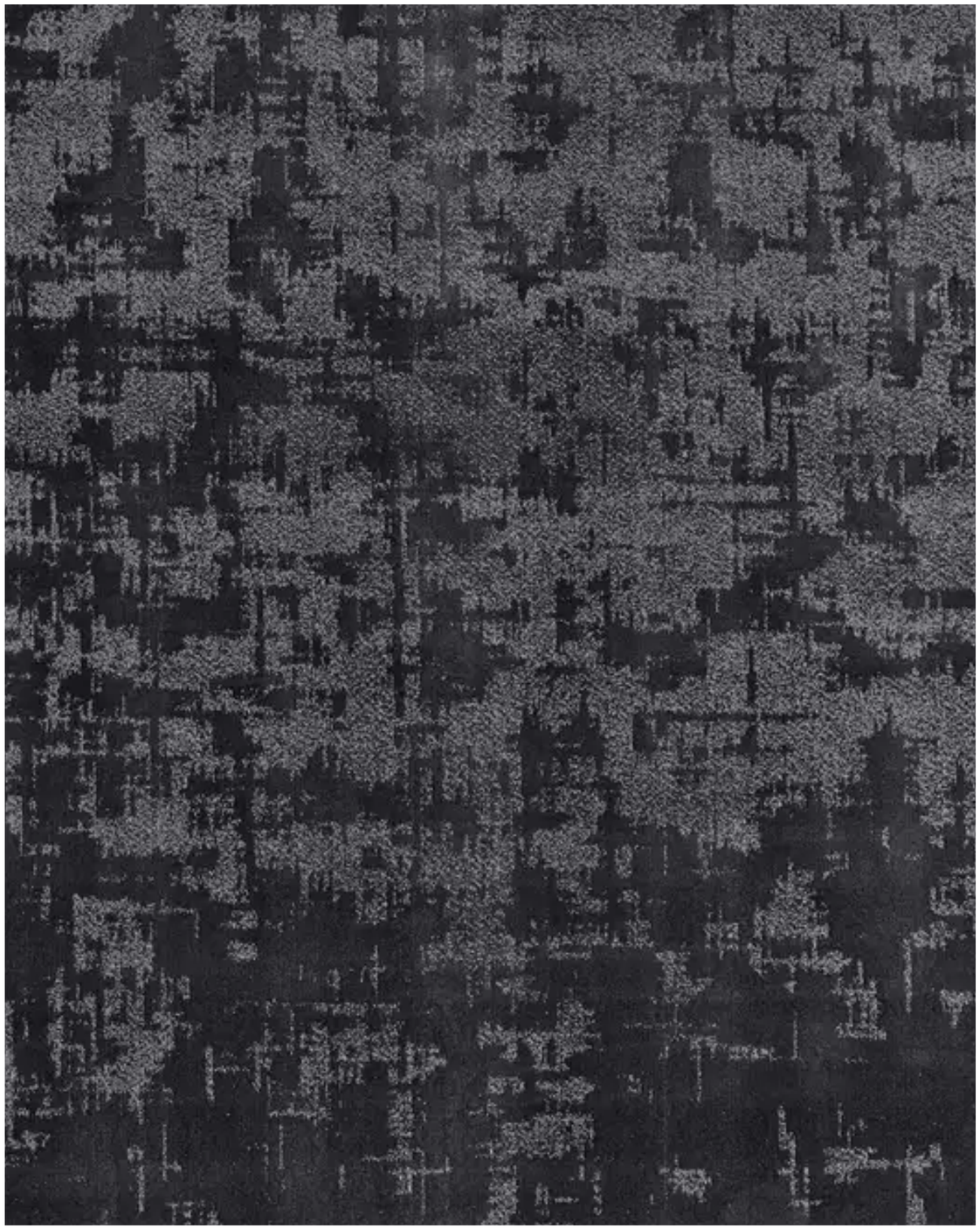

DIMENSIONS : 250 x 350 cm

FINITIONS : 100% soie végétale

TARIF RETAIL : 6'935 CHF TTC.
TARIF MODÈLE EXPO : 2'080 CHF TTC (Remise 70%)

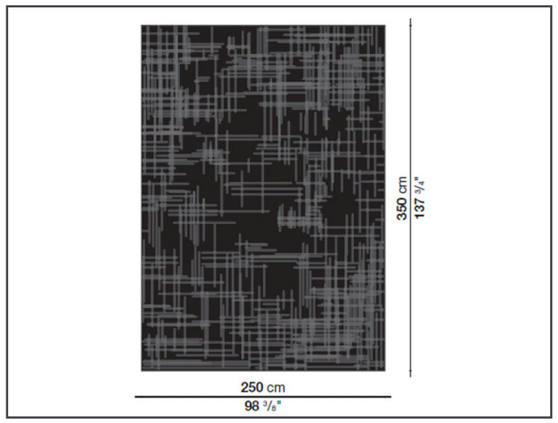

Dimensions



Couleur Dark Grey

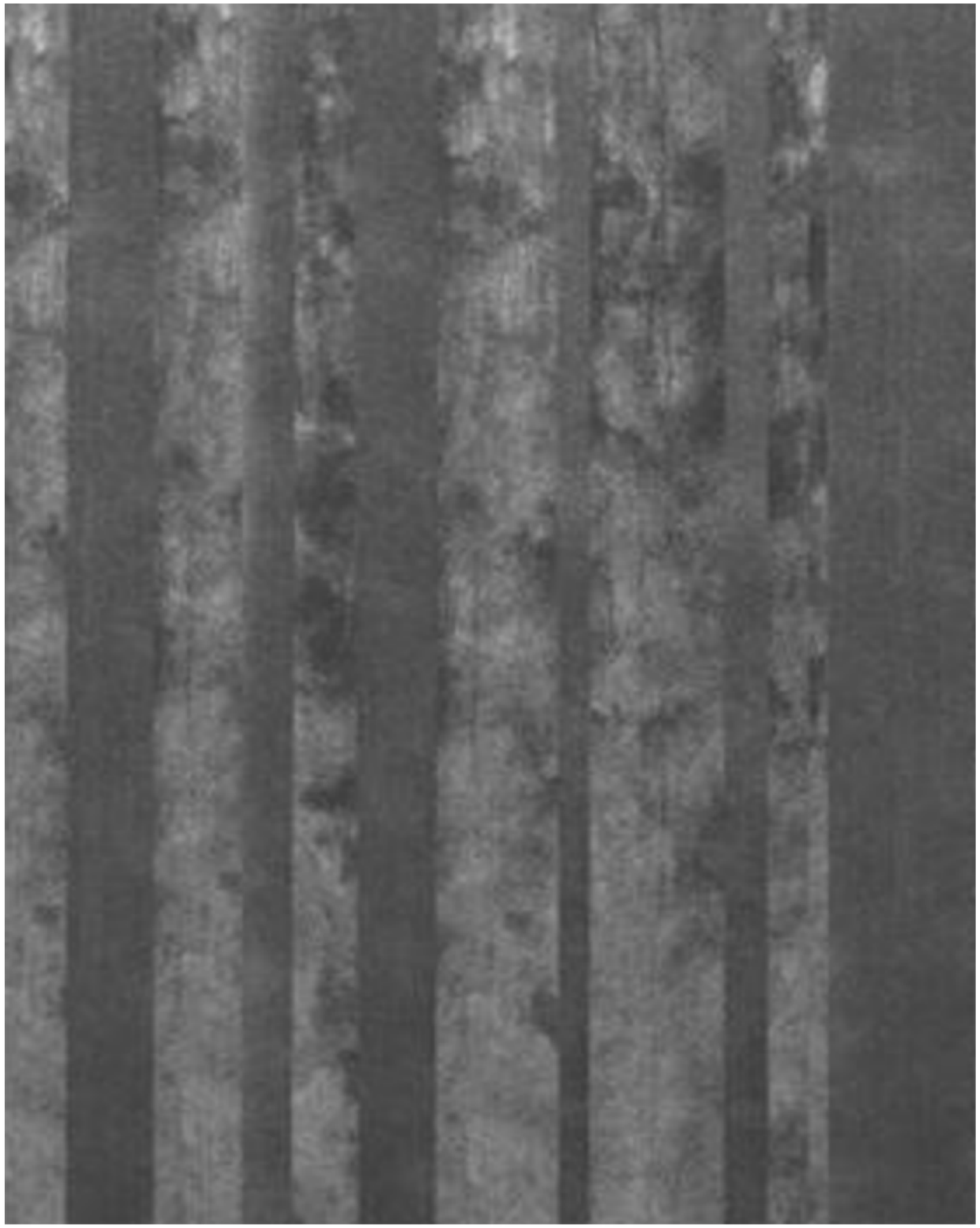

DIMENSIONS : 350 x 350 cm

FINITIONS : Composé de 50 % de laine et de 50 % de Lyocell.

TARIF RETAIL : 8'475 CHF TTC.
TARIF MODÈLE EXPO : 3'390 CHF TTC (Remise 60%)

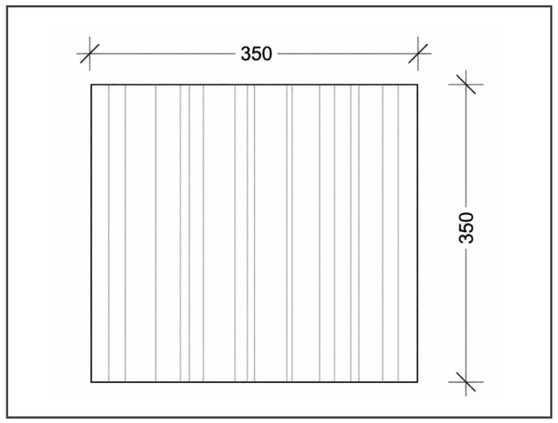

Dimensions



Couleur Ferro

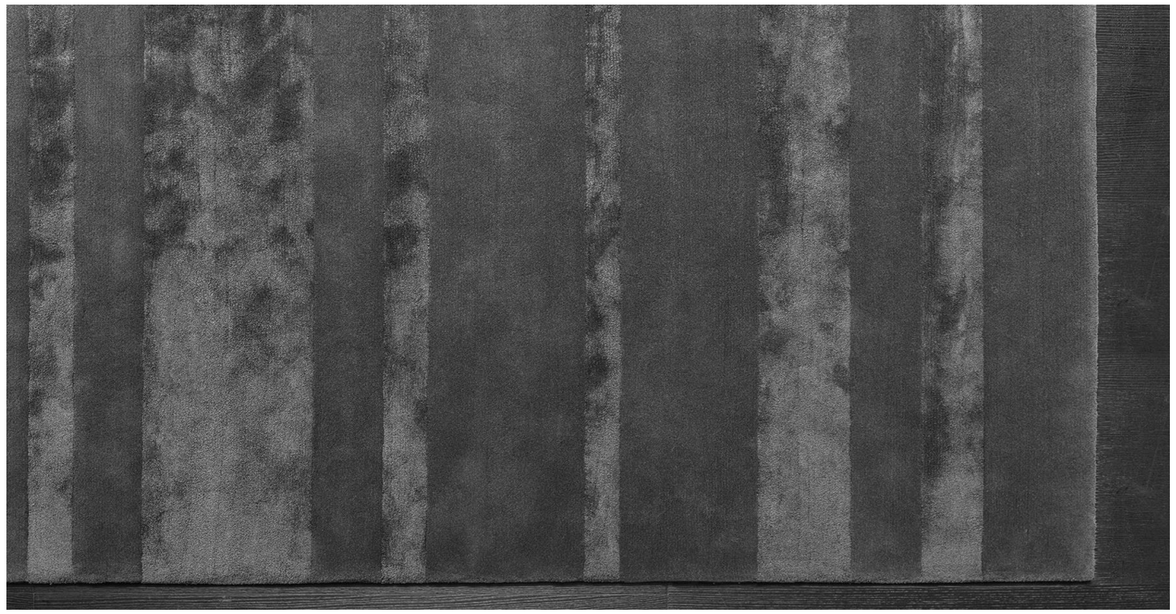

artopia.

WWW.ARTOPIA.CH
022 786 80 02 · 022 700 26 26
RUE DU RHÔNE 65,1204 GENÈVE.